Dopyt

ISCM4805 - 5A INTELIGENTNÝ STUPEŇ OVLÁDAČA

4604805020
ISCM4805 Inteligentný modul 48V 5A RS232

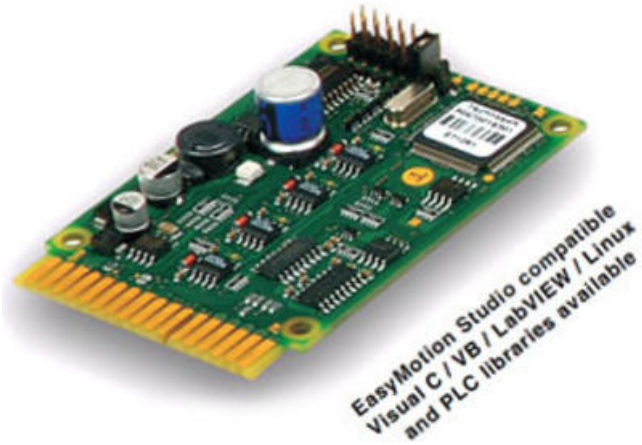

- Až 200W, 5A nepretržitý 16A špičkový, 12-48VDC
- DC, Brushless alebo krokový motor s rovnakým ovládaním
- Vstavané mini-PLC s pamäťou programu a I/O
- Komunikácia cez RS232 a TML-CAN alebo CANopen

POPIS PRODUKTU

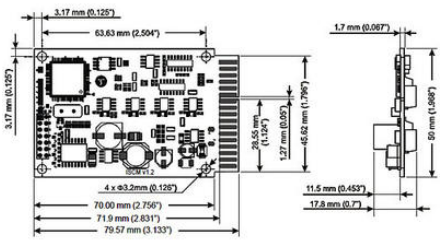
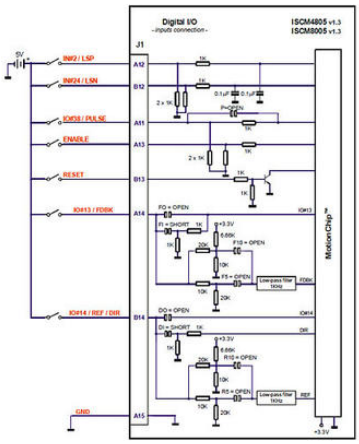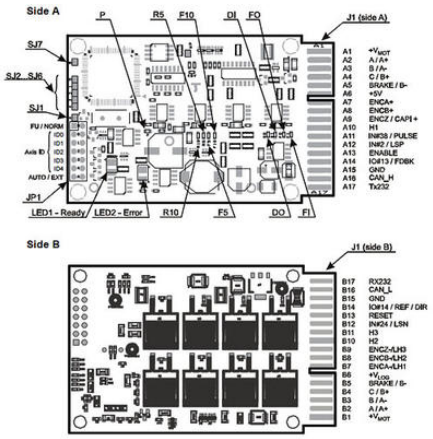
Figure 7.1. ISCM4805 / ISCM8005 dimensions